PANTALLA MONOBLOCK CON SENSOR



PRECAUCIONES

Estimado cliente, en primer lugar le agradecemos su compra y la confianza depositada en nuestra marca. Por favor lea con atención este manual antes de proceder con la instalación y consérvelo en lugar seguro.

- Mantenga el producto fuera del alcance de los niños.
- No sumerja este producto en agua ni lo manipule con las manos mojadas.
- No golpee el producto.
- No instale el producto cerca de fuentes de calor.
- No manipule el producto cuando esté en funcionamiento.
- La inadecuada manipulación de los componentes o de la propia luminaria podría dañar su correcto funcionamiento, quedando anulada la garantía del fabricante.
- La instalación requiere la intervención de una persona cualificada.
- Esta luminaria es clase I y requiere siempre conexión a tierra.
- No instale el producto si observa que está dañado por el transporte o la manipulación.
- En caso de mal funcionamiento, póngase en contacto con el servicio técnico oficial. No trate de reparar la lámpara usted mismo.
- No toque la luminaria si ésta se encuentra encendida
- Esta luminaria no está concebida para ser conectada a otra luminaria en serie.

Al final de su vida útil, deshágase del producto adecuadamente. Esta luminaria no debe ser eliminada junto con otros desechos domésticos.



Para evitar dañar el medioambiente o la salud de las personas, recicle este producto adecuadamente facilitando un reciclado sostenible y responsable de los recursos materiales. Deshágase de sus residuos a través de los sistemas de recogida o de su distribuidor habitual.

CARACTERÍSTICAS TÉCNICAS

Modelo	7100070030	7100070031	7100070032	7100070033
Especificaciones eléctricas				
Alimentación	220-240 VAC 50/60 Hz			
Potencia (W)	36		55	
Factor pot.	0,9			
Especificaciones lumínicas				
Flujo lum. (lm)	4.500	4.600	6.400	6.600
Efic. (lm/W)	125	127	116	120
IRC	> 80			
Nº de LED	204		300	
Tª de color (K)	5.700	4.000	5.700	4.000
Apertura	120º			
Otros parámetros				
Peso (kg)	1,5		1,9	
Protección IK	IK08			
Protección IP	IP65			
Vida útil est.	50.000 h L70			
Ciclos conm.	100.000			
Tiempo enc.	< 0,5 s			
Tª trabajo	-15ºC ~ +35ºC			

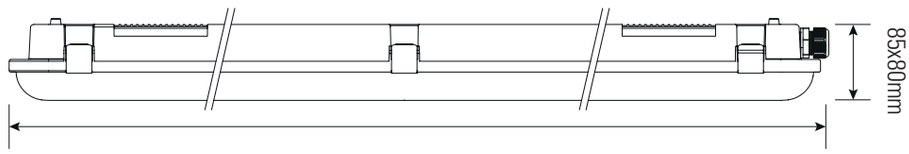

36W: 1.220mm | **55W:** 1.520mm

INSTRUCCIONES DE INSTALACIÓN

Procedimiento de instalación:

• Perfore cuatro agujeros de diámetro 6mm en la superficie donde montará la luminaria de acuerdo con la siguiente tabla:

MONOBLOCK 36W; distancia (D) entre centros de taladros 845mm

MONOBLOCK 55W; distancia (D) entre centros de taladros 1.135mm

• Monte los clips de sujeción con la ayuda de cuatro tornillos M4.

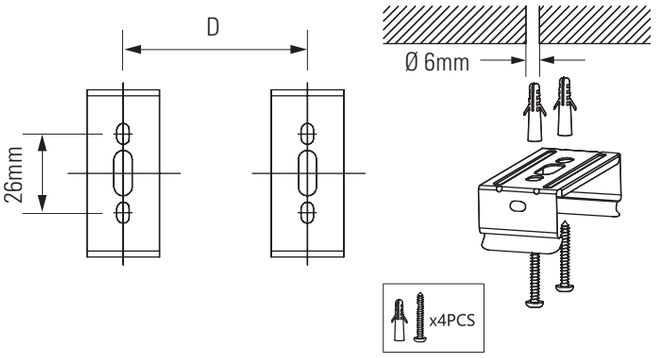

Cableado de la luminaria:

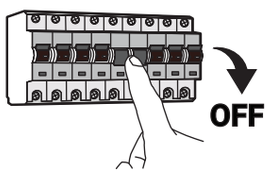

1/ Asegúrese de que la alimentación esté apagada antes de la instalación.

2/ Abra la tapa de la luminaria. Pase el cable de conexión (desconectado) a través del prensaestopas y conéctelo a la regleta según el gráfico.

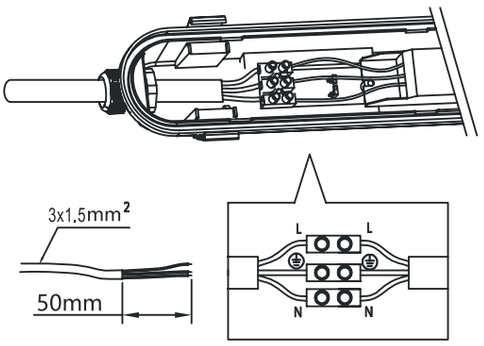

3/ Una los conectores macho y hembra de la tapa y cuerpo de la luminaria y ciérrela con sus clips.

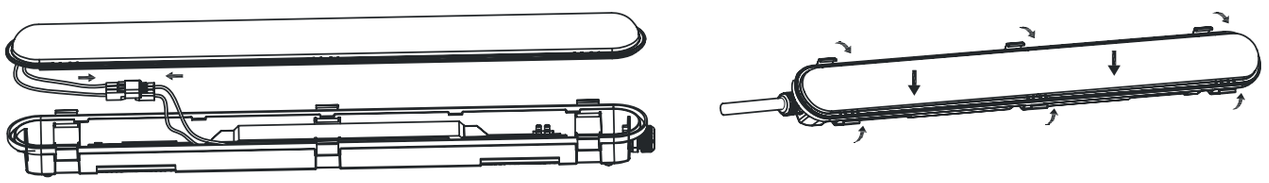

4/ Fije la lámpara a la superficie en la que va a montarla, presionando contra los clips que ha montado anteriormente.

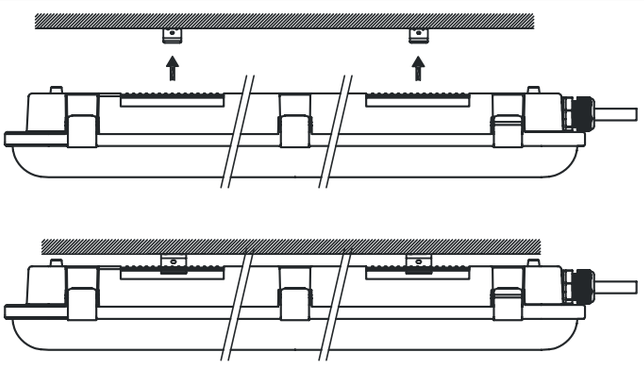

5/ Ahora ya puede conectar el otro extremo a la corriente, y a continuación encender la alimentación eléctrica.

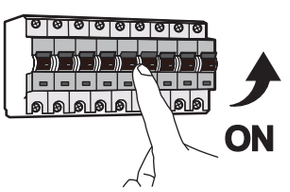

IP65 IK08 CLASE I CE RoHS

INSTRUCCIONES DEL SENSOR

PARÁMETROS

Entrada	Voltaje de funcionamiento	CC 5,3-10 V
	Consumo en stand-by	<0,5 W
Salida	Modo de funcionamiento	Step DIM
	Señal de salida	0-5 V (PWM 3 KHz)
Parámetros del sensor	Frecuencia	5,8 Ghz ±75 MHz, banda ISM
	Sensibilidad de detección	100 %/ 50 %
	Tiempo de encendido	5 s/90 s/300 s/600 s
	Sensor de luz diurna	30 lx/Desactivado
	Reducción de luminosidad en stand-by	10 % / 30 %
	Configuración del retardo de apagado completo	∞ / 10 min
	Radio de detección	3,5-4 m (altura instalación 2,5 - 6 m)
	Altura de instalación	6 m máx
	Ángulo de detección	150°
Entorno operativo	Temperatura de funcionamiento	-20°C ... +35°C
	Temperatura de almacenamiento	-20°C ... +60°C

CONFIGURACIÓN

Configuración del interruptor con código ajustable

Área de detección (interruptor con código 1)

1	Sensibilidad
●	100% (por defecto)
○	50%

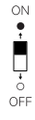

Tiempo de encendido (interruptor con código 2 y 3)

2	3	Tiempo encendido
●	●	5 s (por defecto)
●	○	90 s
○	●	300 s
○	○	600 s

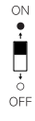

Sensor de luz diurna (interruptor con código 4)

4	Sensor de luz diurna
●	30 lux (por defecto)
○	desactivado

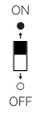

Reducción de la luminosidad en stand-by (interruptor con código 5)

5	Reducción de luminosidad en stand-by
●	10% (por defecto)
○	30%



Retardo de apagado completo (interruptor con código 6)

6	Retardo de apagado completo
●	∞ (por defecto)
○	10 min

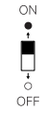

Configuración de fábrica:

Sensibilidad: 100 %

Tiempo de espera: 90 s

Sensor de luz diurna: Off

Reducción de luminosidad en stand-by: 10 %

Retardo de apagado completo: ∞

Configure el interruptor DIP una vez haya desconectado la red.
No se permite la conexión en tensión al conectar los sensores.

Ejemplo de detección

Para un punto de montaje a 3 metros de altura, el objeto de prueba (peso y altura medios) se desplaza a una velocidad de 1 m/s.

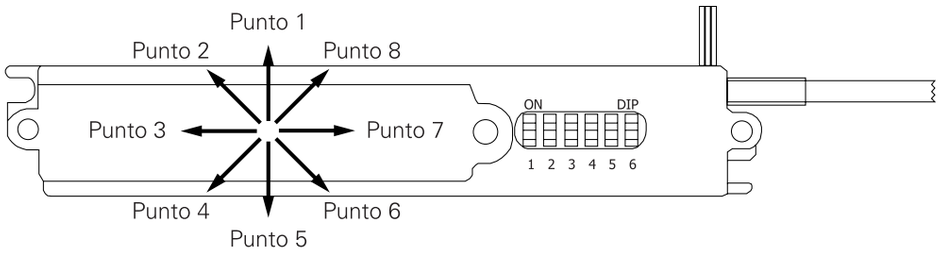

Tabla de distancia de detección del sensor.

Valores reales con el sensor montado en la luminaria y la luminaria en la posición de funcionamiento.

Posición de detección	Radio de detección a una velocidad de desplazamiento de 1 m/s	
	100% de sensibilidad	50% de sensibilidad
Punto 1	4,0 m	2,0 m
Punto 2	3,5 m	2,5 m
Punto 3	3,5 m	2,5 m
Punto 4	4,0 m	2,5 m
Punto 5	4,0 m	2,5 m
Punto 6	3,5 m	2,0 m
Punto 7	4,0 m	2,5 m
Punto 8	4,0 m	2,5 m
Rango de detección general	3,5 m	2,0 m

Altura de aplicación	Diámetro de detección a una velocidad de desplazamiento de 1 m/s	
	100% de sensibilidad	50% de sensibilidad
0,5 m	5,0 m	2,5 m
1,0 m	6,0 m	3,0 m
1,5 m	7,0 m	4,0 m
2,0 m	8,0 m	5,0 m
2,5 m	8,0 m	5,0 m
3,0 m	8,0 m	5,0 m
3,5 m	7,5 m	4,0 m
4,0 m	7,0 m	3,0 m
5,0 m	6,0 m	2,5 m
5,5 m	5,0 m	2,0 m
6,0 m	4,5 m	2,0 m
6,5 m	4,0 m	2,0 m