PROYECTOR LED RECARGABLE C2

10W   20W

ADVERTENCIA

Familiarícese con el foco LED antes de su uso. No utilice el foco hasta que no haya leído y entendido este manual de instrucciones.

MEDIDAS DE SEGURIDAD DEL CARGADOR Y LA BATERÍA

1) No intente abrir la batería en ninguna circunstancia. Si la carcasa de la batería se ha roto, deje de utilizar la luminaria inmediatamente y no intente recargarla.
2) No cargue el foco LED si está húmedo o si la batería presenta signos de corrosión.
3) No utilice el cargador si el cable de alimentación está dañado. Cambie el cable o el cargador.
4) No cargue la batería cuando la temperatura de la zona de trabajo sea inferior a 0 °C o superior a 45 °C.
5) Desconecte el cargador cuando no lo utilice.
6) El contenido de la batería es ligeramente ácido. No queme la batería, ya que podría causar una explosión.
7) Puede producirse una pequeña fuga en la batería después de un uso intenso. Esto no es un fallo de la batería. Si la carcasa se rompe y entra en contacto con el líquido de la batería, siga las siguientes instrucciones:
   - Lávese con jabón inmediatamente.
   - Neutralice la zona con un ácido suave como vinagre o zumo de limón.
   - Si el líquido de la batería entra en contacto con sus ojos, lave con abundante agua durante un mínimo de 10 minutos y acuda al médico.

BATERÍA DE IONES DE LITIO

Las baterías de iones de litio no tienen memoria y no necesitan descargarse por completo de forma regular. Tras el uso, cargue la batería para que esté completamente cargada la próxima vez que utilice el aparato. Las baterías completamente cargadas solo pierden un 2 % de carga al mes cuando no están en uso.

AJUSTE DE LA DIRECCIÓN DE LA LUZ

Puede inclinar el foco verticalmente. Para ajustar la dirección de la luz, afloje los tornillos laterales, ajuste el cabezal del foco en la posición deseada y vuelva a ajustar los tornillos.

MANTENIMIENTO Y SERVICIO

El foco necesita muy poco cuidado y mantenimiento. Limpie la lente de forma regular con un limpiador no abrasivo. Ejerza el mismo cuidado en la base y la abrazadera en U. Al sustituir alguna pieza, utilice siempre piezas idénticas. El uso de cualquier otra pieza puede suponer un riesgo o dañar el producto. Póngase en contacto con un centro de mantenimiento para obtener las piezas de repuesto correspondientes.

RECICLAJE

No deseche los aparatos eléctricos como residuos urbanos sin clasificar. Utilice las instalaciones de recogida selectiva. Contacte con el organismo de gobierno local para obtener información acerca de los sistemas de recogida disponibles. Si se desechan aparatos eléctricos en un vertedero, se pueden filtrar substancias peligrosas en el subsuelo y contaminar el sistema de agua potable, afectando así a su salud y bienestar.



INDICADOR BATERÍA

El foco cuenta con una luz indicadora que parpadea en rojo cuando la batería no está completamente cargada. Una luz roja fija significa que la batería está cargando. Una luz verde indica que la batería está completamente cargada.

INTERRUPTOR DE ENCENDIDO/APAGADO/INTENSIDAD

El foco está equipado con un interruptor sellado de encendido/apagado situado en el lateral del foco. Este interruptor también controla la intensidad de la luz (alta/baja).

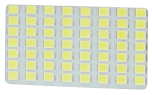

CHIP LED



CARGADOR
PARA 10W



CARGADOR
PARA 20W

INSTALACIÓN: MONTAJE A RAS DE SUPERFICIE

1. No retire ninguna pieza del aparato.
2. Revise las especificaciones de la etiqueta.
3. Utilice pernos de expansión para anclar el aparato a la superficie de forma segura.
4. Utilice cables con una longitud adecuada para asegurarse de que puede variar el ángulo de posición sin problemas.
5. Conecte los cables en el terminal de cableado y fíjelos con tornillos.
6. Compruebe las especificaciones principales antes de conectar el aparato (véase la tabla anterior).

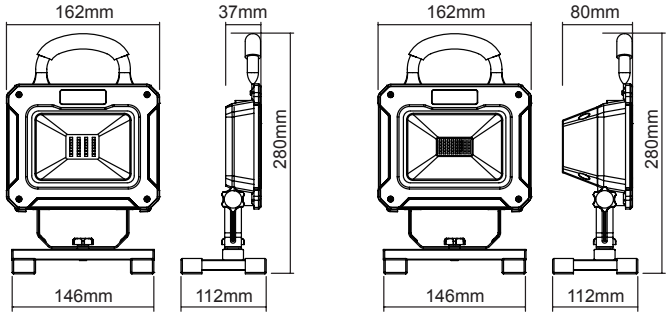

INSTRUCCIONES DE SEGURIDAD

1. Desconecte la alimentación eléctrica antes de la instalación o el mantenimiento.
   El aparato debe estar conectado según el Código Eléctrico Internacional y los códigos y ordenanzas regionales aplicables.
2. La instalación eléctrica debe llevarla a cabo un electricista cualificado.
3. El aparato está diseñado para uso en exterior y no debería utilizarse en zonas con poca ventilación o con temperatura ambiente elevada.