EMERGENCIAS

CELER



EMPOTRABLE CON AUTOTEST

Luminaria de emergencia de reducido tamaño para falsos techos. Diseño discreto y funcional, con óptica antipánico y tipo pasillo de serie.

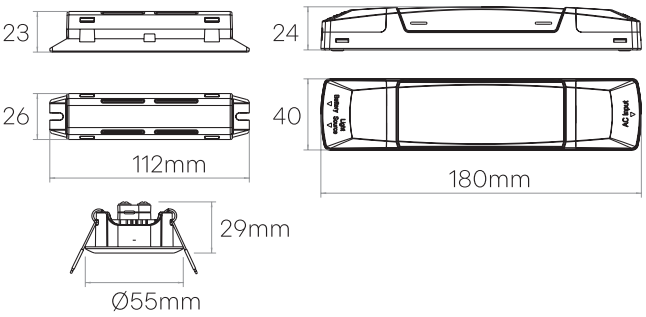

Cod.	Color	Auton.	W	K	lm	Apertura	g	Cap. Bat. (Ah)
7200015000	Blanco	3H	2	6.500	200	145° / 125° Gran angular / Pasillo*	211	1,5
7200015100	Negro				150	145° / 115° Gran angular / Pasillo*		

Batería: $LiFePo_4$ | Autonomía: 3h | Carga: 24h | 2,5-3,6V
Modo de operación: No permanente.

* Lente gran angular y de pasillo incluidas.

6.500 K

