EMERGENCIAS

CELER

PROYECTOR DE EMERGENCIA



Proyector de emergencia diseñado para el alumbrado de grandes áreas y montaje en altura. Idóneo para aplicaciones en naves industriales, logísticos, centros comerciales y grandes espacios en general. Provisto de dos focos orientables y autotest de serie.

ENEC 05

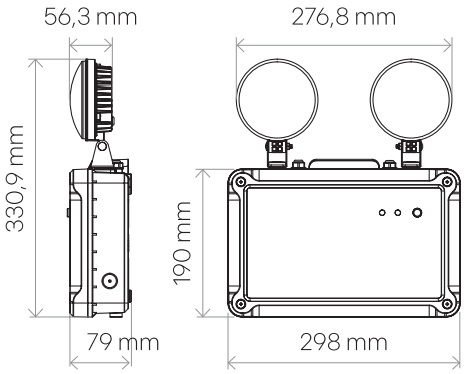

Cod.	W	K	lm	Batería mAh	kg
7200041002	9	6.500	2.000	3.600	1,46
7200041000	12		2.700	6.400	1,80

6.500 K

Batería: Li-ion | Autonomía: 1,5h | Carga: 24h | 9,6V
Corriente de entrada: 120mA (máx.)
Modo de operación: No permanente

