DETECCIÓN

CELER

EMPOTRABLE TECHO LARGO ALCANCE



Detector de movimiento para techo con detección a larga distancia. Haz de detección de 360°, distancia máxima 12m, temporización y sensibilidad luminosa ajustables, para lámparas o luminarias LED, fluorescentes o convencionales.

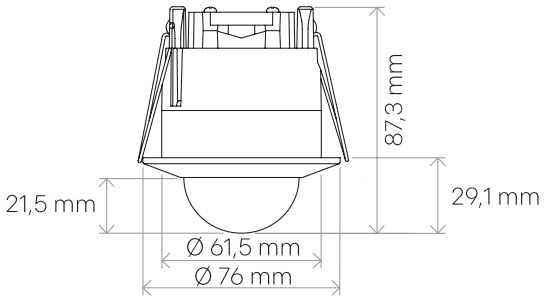

Cod.	Color	Vel. detec. en mov. (m/s)	Dist. máx. detec. (m)	W	Ø Corte (mm)
7860020055	Blanco	0,6 - 1,5	12	0,5	65

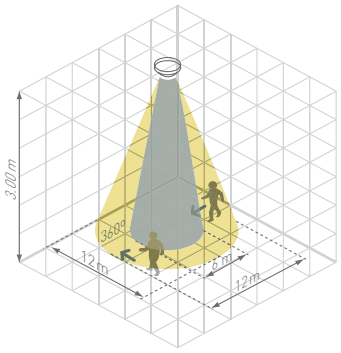

220-240 VAC 50-60Hz

IP 20

360º

Ø 12m

+40 -20 ºC

CLASE II

MÁX. W

1.200 W
300 W

H

4 m
2,2 m

5 AÑOS GARANTÍA

3 LUX
2.000 LUX

10 s
15 min