DETECCIÓN

CELER

DETECTOR ABATIBLE





Detector de movimiento abatible para techo. Haz de detección de 360°, distancia máxima 8m, temporización y sensibilidad luminosa ajustables, para lámparas o luminarias LED, fluorescentes o convencionales. Especialmente diseñado para montaje en escaleras donde nos permitirá detectar movimiento en todo el hueco de la escalera.

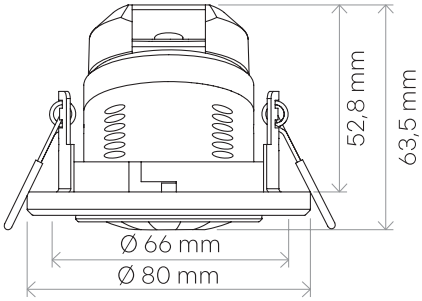

Cod.	Color	Vel. detec. en mov. (m/s)	Dist. máx. detec. (m)	W	Ø Corte (mm)
7860020062	Blanco	0,6 - 1,5	8	0,5	67 - 70

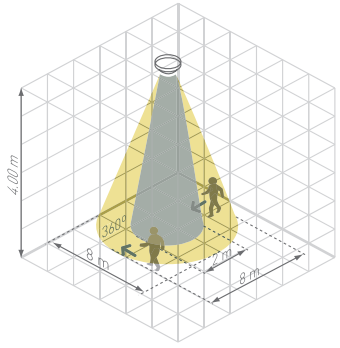

Ángulo máx. de abatimiento: 35°

220-240 VAC 50-60Hz	IP 20	360°	Ø 8m	+40 -20 ºC	CLASE II
MÁX. W 800 W 400 W		H 4 m 2,2 m		5 AÑOS GARANTÍA	
3 LUX 2.000 LUX		10 s 15 min			