- Jardines y urbanizaciones
- Zonas de paso en exterior
- Rótulos y pancartas
- Parkings y campas



Información técnica

PROYECTOR LED SOLAR 5AH 6000K

SKU. EFS1K60W6K - GAMA JÚCAR

Potencia eléctrica	60W
Tono de luz (CCT)	6000K
Chips LED	SMD2835
Luminosidad (Lm)	300 ±1%
Panel solar	6W, 6V
Batería	5Ah, 3.2V, Li-ion
Medidas luminaria (mm)	165 x 185 x 47
Medidas panel (mm)	270 x 180 x 22
CRI (Ra)	70
Protección	IP65
Protección impactos	IK08
Tiempo de carga	5-6 horas
Tiempo de uso	Hasta 12 horas
Óptica	90º
Material	Aluminio
Temporizador	3h, 5h, 8h
Modo de trabajo	Automático, Manual (mediante mando a distancia)
Soporte	Brazo basculante integrado
Control	Mando a distancia (incluido)
Tª de trabajo	-20ºC hasta 50ºC, 20~90% humedad
Vida media LED (h)	50.000
Ficheros	Disponible fichero .ies para Dialux
Garantía	3 años (batería 1 año)
EAN13	8436538900079

DIAGRAMAS TÉCNICOS

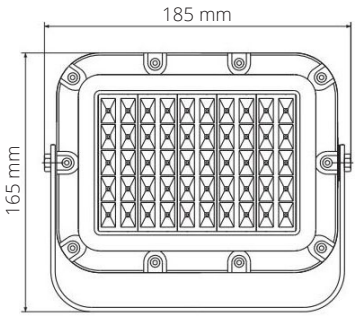

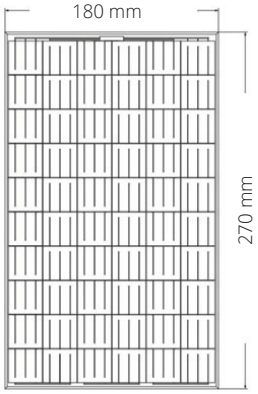

PRINCIPALES PRESTACIONES

– **Sin consumo eléctrico** gracias a su alimentación a través de panel solar independiente
– **Hasta 12 horas de iluminación** con una carga completa
– Cuerpo fabricado íntegramente en **aluminio**
– **Factor de protección IP65 e IK08** para uso en exteriores, incluso con meteorología adversa
– **Mando a distancia incluido** para ajuste de temporizador, **intensidad de luz (regulable)** y modo de trabajo
– Chips LED **SMD2835** con tonalidad de luz blanca **6000K**
– **3 años de garantía** en España

GALERÍA DE IMÁGENES



Vista frontal



Panel solar



Mando a distancia

INFORMACIÓN SOBRE EMBALAJE



Caja completa:
4 unidades



Palé completo:
Consultar

CONSIDERACIONES A TENER EN CUENTA

– Por favor, lee cuidadosamente las **instrucciones de uso** adjuntas al producto (en algunos casos, descargables vía código QR)
– Para garantizar la correcta instalación del producto, por favor sigue las instrucciones del **manual de instrucciones**
– LED HISPANIA® no se hace responsable por ningún daño causado si la instalación del producto no fue realizada siguiendo las indicaciones correctas o si no fue realizada por **personal cualificado**
– **No cambiar la estructura de la luminaria**, ni de sus posibles accesorios, o partes de la misma
– Respetar siempre el **grado de protección IP** especificado para este producto
– No emplear la luminaria en **condiciones de temperatura fuera del rango** especificado
– Factores como una mala instalación o uso inadecuado serán causantes del **cese de la garantía**

EEK LED®
LED Hispania Lighting, S. L.
C/ Alfarería, 4-6 (Pol. Ind. Los Rosales)
28933 Móstoles, Madrid, España
Tel. +34 916 436 655
info@ledhispania.com
https://ledhispania.com

Las ventas y soporte técnico se efectuarán a través del mayorista/distribuidor local junto con la factura de compra. Hecho en China.
ES-B85845675. EEK LED® es una marca registrada en la O.E.P.M bajo expediente M4094005.