ESPAÑOL

MANUAL DE INSTALACIÓN Y USO
PROYECTOR LED SOLAR COSMO-100

FSLH100WCO

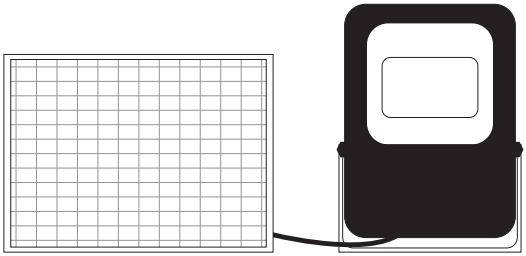

⚠ Para una correcta instalación y seguridad en el uso del producto, **lee atentamente este manual antes de proceder a su puesta en marcha**. Conserva este documento para futuras consultas.

1. CONTENIDO, ENSAMBLAJE Y CONECTIVIDAD

Dentro del paquete encontrarás:

– Foco LED solar COSMO-100
– Panel solar monocristalino con cable integrado y conector estanco
– Brazo soporte metálico para el panel solar
– Mando a distancia
– Accesorios para instalación

En primer lugar, se debe instalar el brazo soporte en el panel solar, el cual permitirá dejarlo apoyado o anclado en el lugar más óptimo. **Es imprescindible analizar con detenimiento el lugar donde vaya a ser instalado para que el panel reciba los rayos del Sol durante el mayor tiempo posible**.

Para instalar el brazo soporte se deben utilizar los 2 tornillos incluidos en el embalaje. Una vez se haya decidido la mejor posición del panel solar, se debe proceder a apretarlos por completo para evitar que el brazo soporte se mueva.

2. CARACTERÍSTICAS DEL PRODUCTO

– El tiempo de carga de la batería interna a través del panel solar es de 5 a 8 horas, existiendo varios factores que pueden afectar al tiempo de carga indicado
– Tiempo de descarga (aproximado): Hasta 10 horas, pudiendo variar notablemente en base a la intensidad de luz utilizada, las horas de oscuridad u otros factores
– Función temporizador de 3 horas, 5 horas y 8 horas
– Luz regulable en intensidad a través del mando a distancia
– **Se recomienda encarecidamente el uso del producto en modo "AUTO"** (seleccionable desde el mando)

3. CARGA DE LA BATERÍA INTERNA DEL PRODUCTO

El foco LED alberga en su interior una batería recargable, la cual se debe cargar mediante la energía solar capturada por el panel solar.

Antes de usar el producto se debe proceder a realizar una carga completa. Para ello, bastará con conectar el panel solar al foco LED mediante el cableado integrado, asegurándonos de enroscar correctamente el conector estanco para evitar daños en caso de lluvia o condiciones meteorológicas adversas.

Durante el proceso de carga, el foco LED mostrará una luz roja parpadeante, indicando que el foco se encuentra en proceso de carga, y dejando de parpadear cuando la batería esté cargada al 100% de su capacidad.

4. PUESTA EN MARCHA Y CONTROL DE LA LUMINARIA

El foco LED trabaja, por defecto, en modo automático, lo que le permite **encenderse automáticamente en cualquier situación de oscuridad y apagarse al detectar luz natural nuevamente**.

Para ello, bastará con **pulsar el botón AUTO del mando a distancia** y el foco LED trabajará de manera automática mientras no se le indique un funcionamiento diferente a través del mando a distancia.

Mediante dicho mando, es posible controlar el foco LED por completo, el cual permite encenderlo y apagarlo en cualquier momento, programar el apagado (función temporizador de 3 rangos) y regular la intensidad.

5. FUNCIONAMIENTO DEL MANDO A DISTANCIA

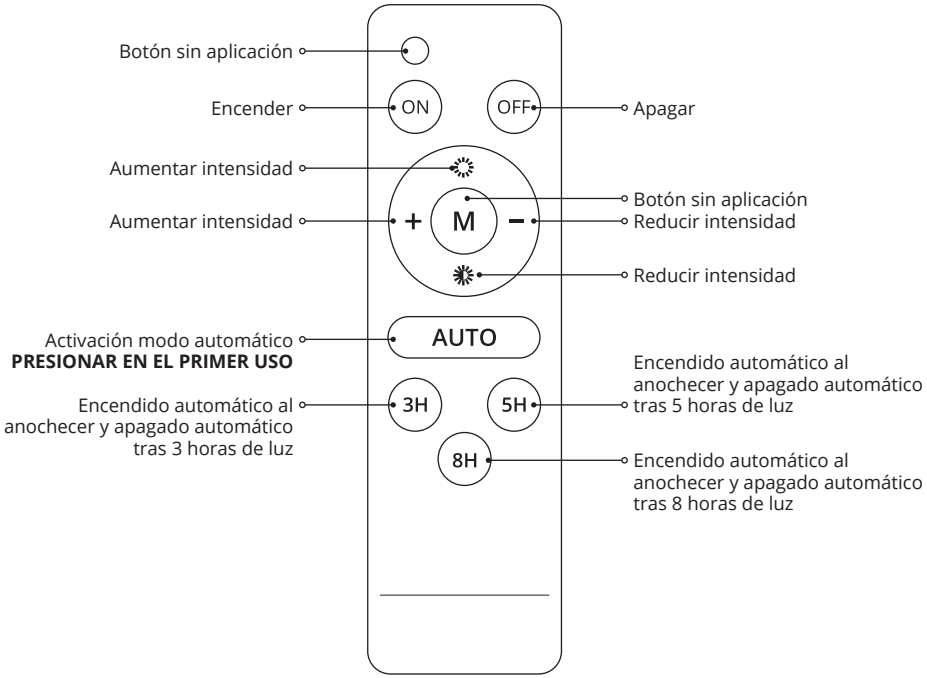

6. INSTALACIÓN DEL PRODUCTO

¡ADVERTENCIA! *Puesto que el procedimiento de conectividad e instalación de nuestra gama de proyectores LED es común para varias de nuestras referencias, la/s imágen/es de/los producto/s y o accesorios representadas para la instalación pueden diferir respecto al producto indicado.*

HERRAMIENTAS Y MATERIAL NECESARIO (NO INCLUÍDO)

- Taladro y broca (apta para el material del lugar de instalación)
- Destornillador con punta de estrella
- Tornillos y tacos (recomendado 6-8mm)

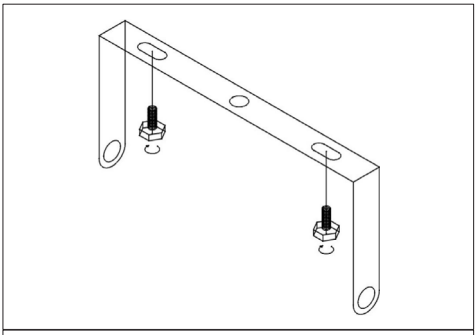

1. Marcar y agujerear en la pared, techo o suelo los tornillos de fijación de la luminaria y del panel solar.

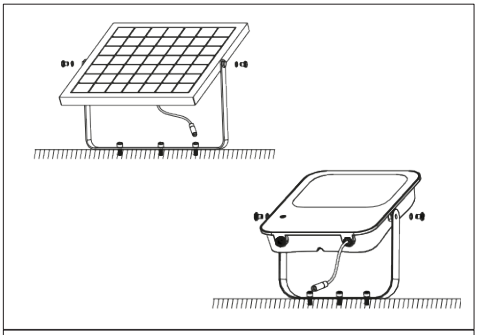

2. Insertar los tornillos laterales, los cuales permiten fijar la luminaria y el panel solar en la inclinación deseada.

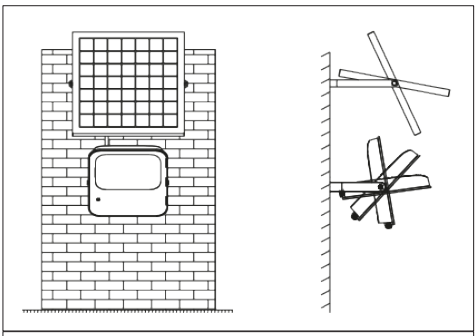

3. Elegir la posición más adecuada para el foco LED y el panel solar (orientación Sur) y fijarlo con los tornillos laterales.

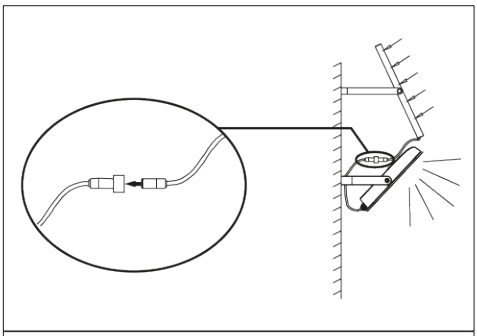

4. Conectar el panel solar al foco LED y realizar una carga completa antes del primer uso.

ENGLISH

USER MANUAL & INSTALLATION GUIDE
LED SOLAR FLOODLIGHT COSMO-100

FSLH100WCO

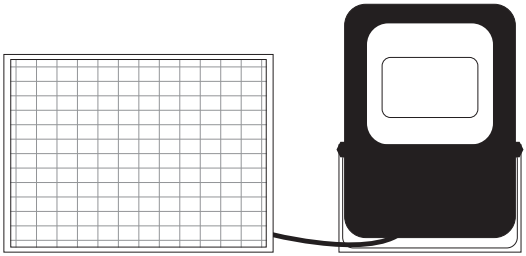

⚠ For a correct installation and safety in the use of the product, read this manual carefully before proceeding to start. Keep this document for future consultations.

1. CONTENT, ASSEMBLY AND CONNECTIVITY

Inside the package you will find:

- COSMO-100 LED solar floodlight
- Monocrystalline solar panel with integrated cable and connector
- Metal bracket for solar panel
- Remote control
- Accessories for installation

First, the bracket must be installed on the solar panel, which will allow it to be supported or anchored in the most optimal place. **It is essential to carefully analyze the place where it will be installed so that the panel receives the rays of the Sun for as long as possible**.

To install the bracket you must use the 2 screws included in the packaging. Once the best position of the solar panel has been decided, you should proceed to tighten them completely to prevent the bracket from moving.

2. FEATURES

- The charge time of the internal battery through the solar panel is 5 to 8 hours, there are several factors that can affect the indicated charging time.
- Discharge time (approximate): Up to 10 hours, which can vary considerably based on the intensity of light used, the hours of darkness or other factors.
- Timer function of 3 hours, 5 hours and 8 hours.
- Dimmable light via remote control.
- **It's highly recommended to use the product in "AUTO" mode** (selectable from the remote control).

3. CHARGING THE INTERNAL BATTERY

The LED floodlight houses a rechargeable battery inside, which must be charged using the solar energy captured by the solar panel.

Before using the product, complete loading must be carried out. To do this, simply connect the solar panel to the lamp through the integrated wiring, making sure to screw the watertight connector correctly to avoid damage in case of rain or adverse weather conditions.

During the charging process, the LED floodlight will show a flashing red light, indicating that the battery is charging, and stopping flashing when the battery is 100% charged.

4. COMMISSIONING AND CONTROL OF THE LAMP

The LED floodlight works, by default, in automatic mode, **allowing it to automatically turn on in any dark situation and turn off when detecting natural light again**.

To do this, simply **press the AUTO button on the remote control** and the LED floodlight will work automatically until a different operation is indicated through the remote control.

Using this control, it is possible to control the LED floodlight completely, which allows you to turn it on and off at any time, program the shutdown (3-range timer function) and regulate the brightness.

5. OPERATION OF THE REMOTE CONTROL

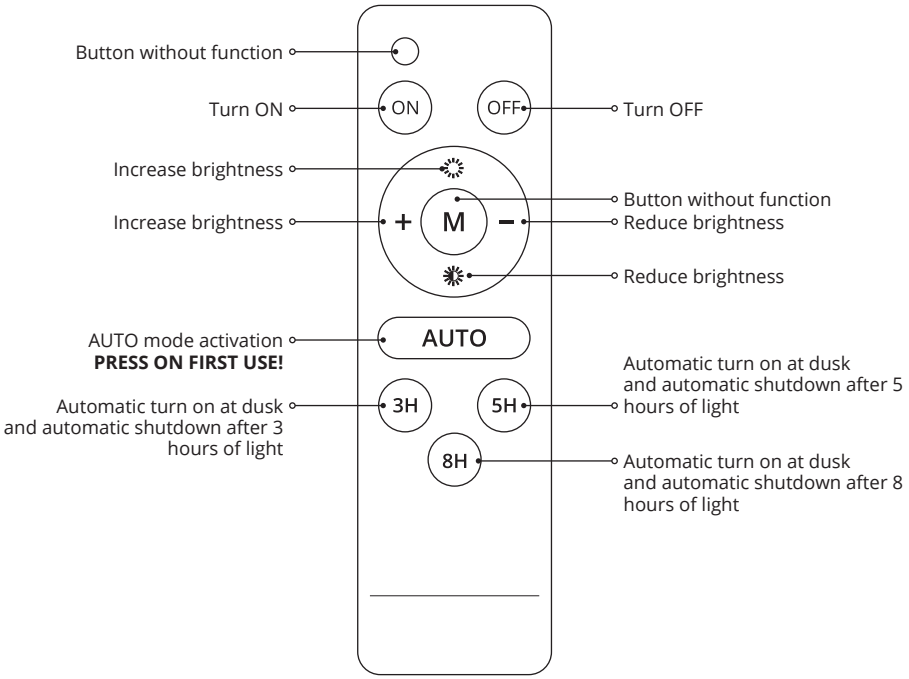

6. PRODUCT INSTALLATION

WARNING! *Since the connectivity and installation procedure of our range of LED projectors is common for several of our references, the/s image/s of/the product/s and or accessories represented for the installation may differ from the indicated product.*

NECESSARY TOOLS AND EQUIPMENT (NOT INCLUDED)

- Drill and drill bit (suitable for installation site material)
- Screwdriver with a star tip
- Screws and dowels (recommended 6-8mm)

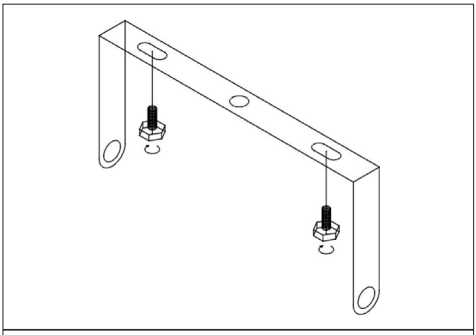

1. Marking and drilling the screws on the wall, ceiling or floor fixation of the luminaire and solar panel.

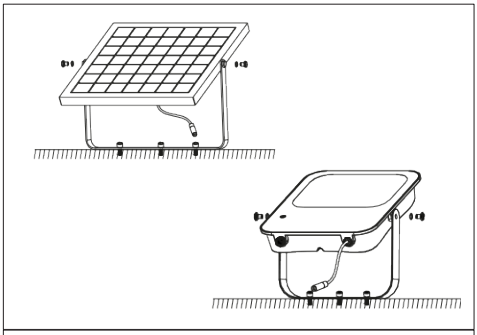

2. Insert the side screws, which enable the luminaire and solar panel at the desired inclination.

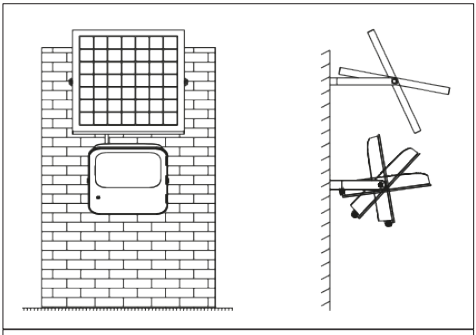

3. Choose the most suitable position for LED floodlight and panel solar (south facing) and fix it with the side screws.

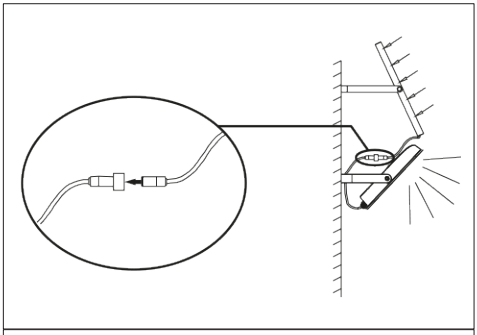

4. Connect the solar panel to the LED floodlight and charge complete before first use.

DEUTSCH

BENUTZERHANDBUCH
SOLAR FLUTLICHT COSMO-100

FSLH100WCO

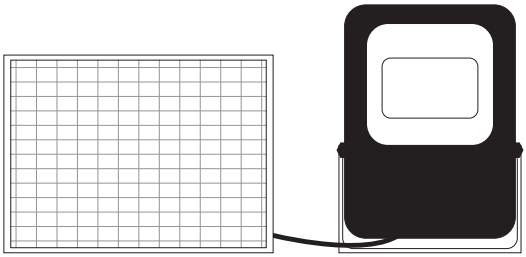

⚠ Für eine korrekte Installation und Sicherheit bei der Verwendung des Produkts lesen Sie diese Anleitung sorgfältig, bevor Sie mit dem Start beginnen. Bewahren Sie dieses Dokument für zukünftige Konsultationen auf.

1. INHALT, MONTAGE UND KONNEKTIVITÄT

Im Paket finden Sie:

- COSMO-100 LED Solarstrahler
- Monokristallines Solarpanel mit integriertem Kabel und Stecker
- Metall Halterung für Solar Panel
- Fernbedienung
- Zubehör für die Installation

Zuerst muss die Halterung auf dem Solarpanel installiert werden, damit sie an der optimalen Stelle abgestützt oder verankert werden kann. **Es ist wichtig, den Ort, an dem es installiert wird, sorgfältig zu analysieren, damit das Panel die Sonnenstrahlen so lange wie möglich empfängt**.

Um die Halterung zu installieren, müssen Sie die 2 Schrauben verwenden, die in der Verpackung enthalten sind. Sobald die beste Position des Solarmoduls festgelegt wurde, sollten Sie sie vollständig festziehen, um zu verhindern, dass sich die Halterung bewegt.

2. MERKMALE

- Die Ladezeit der internen Batterie durch das Solarpanel beträgt 5 bis 8 Stunden, es gibt mehrere Faktoren, die die angezeigte Ladezeit beeinflussen können.
- Entladungszeit (ungefähr): Bis zu 10 Stunden, die je nach Intensität des verwendeten Lichts, den Stunden der Dunkelheit oder anderen Faktoren erheblich variieren können.
- Timer-Funktion von 3 Stunden, 5 Stunden und 8 Stunden.
- Dimmbares Licht über Fernbedienung.
- **Es wird dringend empfohlen, das Produkt im "AUTO"-Modus (über die Fernbedienung auswählbar) zu verwenden.**

3. AUFLADEN DER INTERNEN BATTERIE

Der LED-Fluter beherbergt im Inneren eine wiederaufladbare Batterie, die mit der vom Solarpanel erfassten Sonnenenergie aufgeladen werden muss.

Vor der Verwendung des Produkts muss eine vollständige Beladung durchgeführt werden. Schließen Sie dazu einfach das Solarpanel über die integrierte Verkabelung an die Lampe an und achten Sie darauf, den wasserdichten Stecker richtig zu schrauben, um Schäden bei Regen oder widrigen Wetterbedingungen zu vermeiden.

Während des Ladevorgangs zeigt der LED-Scheinwerfer ein blinkendes rotes Licht an, das anzeigt, dass der Akku geladen wird, und stoppt das Blinken, wenn der Akku zu 100% geladen ist.

4. INBETRIEBNAHME UND STEUERUNG DER LAMPE

Der LED-Fluter arbeitet standardmäßig im Automatikmodus, **so dass er sich in jeder dunklen Situation automatisch einschaltet und bei erneuter Erkennung von natürlichem Licht ausschaltet**.

Drücken Sie dazu einfach die AUTO-Taste auf der Fernbedienung . Der LED-Scheinwerfer arbeitet automatisch, bis eine andere Operation über die Fernbedienung angezeigt wird.

Mit dieser Steuerung ist es möglich, den LED-Fluter vollständig zu steuern, so dass Sie ihn jederzeit ein- und ausschalten, die Abschaltung programmieren (3-Bereich-Timer-Funktion) und die Helligkeit regulieren können.

5. BEDIENUNG DER FERNBEDIENUNG

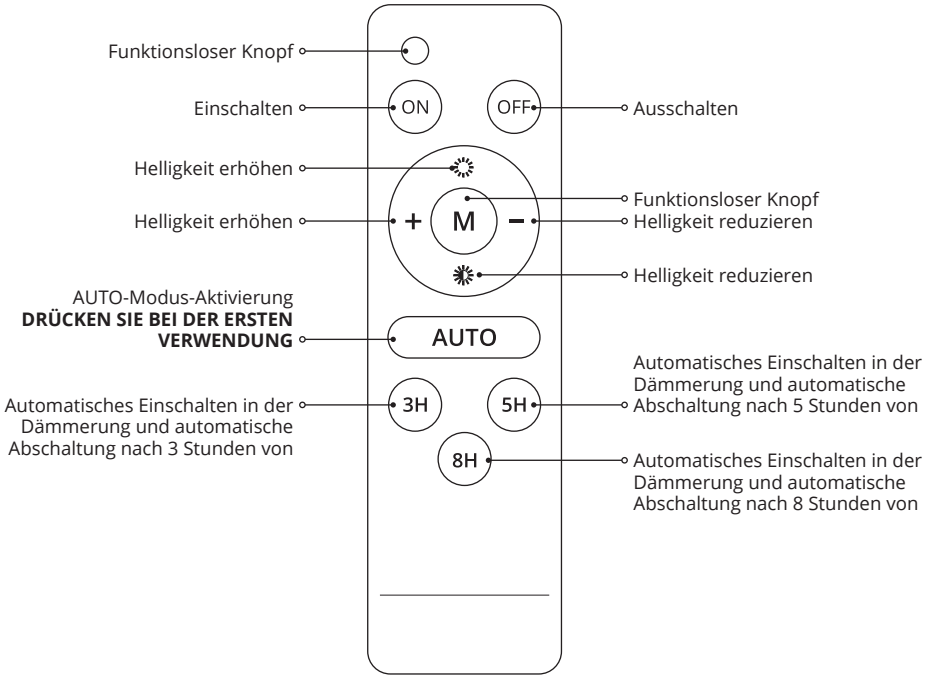

6. PRODUKTINSTALLATION

WARNEND! *Da die Verbindungs- und Installationsprozedur unseres Sortiments an LED-Projektoren für mehrere unserer Referenzen üblich ist, können die/s Bild/s des/des Produkts/der/der oder der für die Installation dargestellten Zubehörteile vom angegebenen Produkt abweichen.*

NOTWENDIGE WERKZEUGE UND AUSRÜSTUNG (NICHT ENTHALTEN)

- Bohrer und Bohrer (geeignet für Montagematerial)
- Schraubendreher mit einem Stern Spitze
- Schrauben und Dübel (empfohlen 6-8mm)

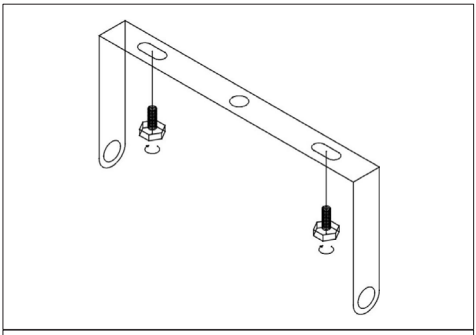

1. Marking und Bohren der Schrauben an der Wand, Decke oder Boden Befestigung der Leuchte und des Solarpanels.

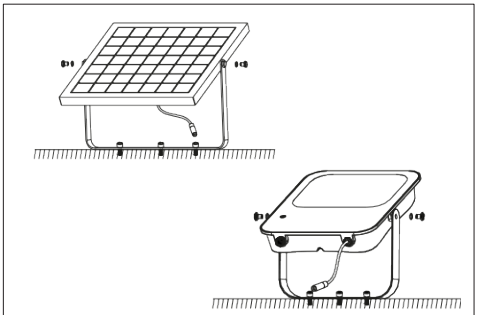

2. Insert die Seitenschrauben, die die Leuchte ermöglichen und Sonnenkollektor an der gewünschten Neigung.

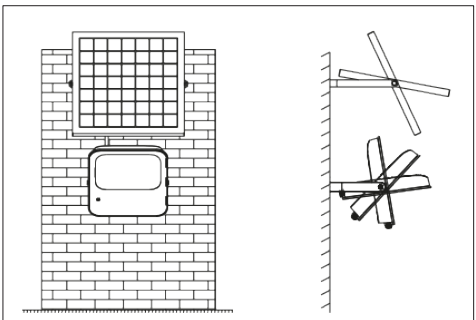

3. Wählen Sie die am besten geeignete Position für LED-Flutlicht und Solarpanel (nach Süden ausgerichtet) und befestigen Sie es mit den seitlichen Schrauben.

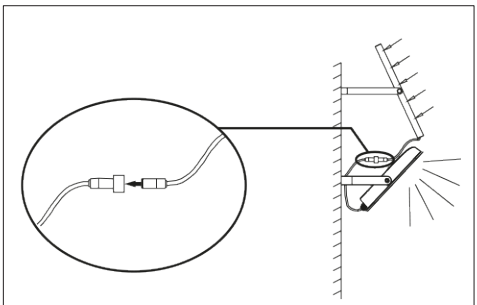

4. Connect das Sonnenkollektor zum LED-Flutlicht und laden Vor dem ersten Gebrauch vollständig.

ITALIANO

MANUALE DI INSTALLAZIONE E UTILIZZO PROIETTORE A LED SOLARE COSMO-100

FSLH100WCO

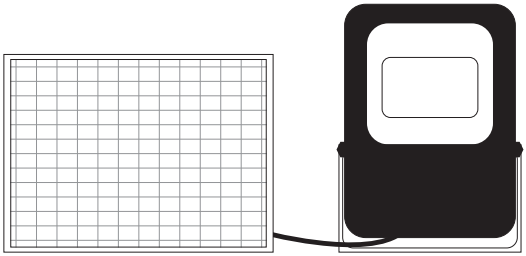

⚠ Per una corretta installazione e sicurezza nell'uso del prodotto, leggere attentamente questo manuale prima di procedere alla sua messa in funzione. Conservare questo documento per riferimenti futuri.

1. CONTENUTO, MONTAGGIO E CONNETTIVITÀ

All'interno della confezione troverai:

– Faretto LED solare COSMO-100
– Pannello solare monocristallino con cavo integrato e connettore impermeabile
– Braccio di supporto in metallo per il pannello solare
- Telecomando
– Accessori per l'installazione

Prima di tutto, il braccio di supporto deve essere installato sul pannello solare, che consentirà di sostenerlo o ancorarlo nel punto più ottimale. **È fondamentale analizzare attentamente il luogo in cui verrà installato in modo che il pannello riceva i raggi del sole il più a lungo possibile**.

Per installare il braccio di supporto è necessario utilizzare le 2 viti incluse nella confezione. Una volta decisa la migliore posizione del pannello solare, questi devono essere serrati a fondo per evitare che il braccio sostenga mossa.

2. CARATTERISTICHE DEL PRODOTTO

– Il tempo di ricarica della batteria interna attraverso il pannello solare è dalle 5 alle 8 ore, ci sono diversi fattori che possono influire sul tempo di ricarica indicato.
– Tempo di scarica (approssimativo): Fino a 10 ore, che possono variare notevolmente in base all'intensità della luce utilizzata, alle ore di buio o ad altri fattori.
– Funzione timer di 3 ore, 5 ore e 8 ore.
– Intensità luminosa regolabile tramite telecomando.
– **Si consiglia vivamente di utilizzare il prodotto in modalità "AUTO"** (selezionabile da telecomando).

3. RICARICA DELLA BATTERIA INTERNA DEL PRODOTTO

Il faretto LED ospita al suo interno una batteria ricaricabile, che deve essere caricata dall'energia solare captata dal pannello solare.

Prima di utilizzare il prodotto, è necessario effettuare una ricarica completa. Per fare questo sarà sufficiente collegare il pannello solare al faretto LED attraverso il cablaggio integrato, avendo cura di avvitare correttamente il connettore impermeabile per evitare danni in caso di pioggia o condizioni atmosferiche avverse.

Durante il processo di ricarica, la lampadina LED mostrerà una luce rossa lampeggiante, a indicare che la lampadina è in carica, e smetterà di lampeggiare quando la batteria è carica al 100%.

4. ACCENSIONE E CONTROLLO DELL'APPARECCHIO

Il faretto a LED funziona, per impostazione predefinita, in modalità automatica, che gli consente **di accendersi automaticamente in qualsiasi situazione di oscurità e di spegnersi quando rileva nuovamente la luce naturale**.

Per fare ciò è sufficiente premere il **pulsante AUTO del telecomando** e il faretto LED funzionerà automaticamente fino a quando non verrà indicata una diversa operazione tramite il telecomando. Attraverso questo comando è possibile controllare completamente il faretto LED, che permette di accenderlo e spegnerlo in qualsiasi momento, programmare lo spegnimento (3 scale) e regolarne l'intensità.

5. FUNZIONAMENTO DEL TELECOMANDO

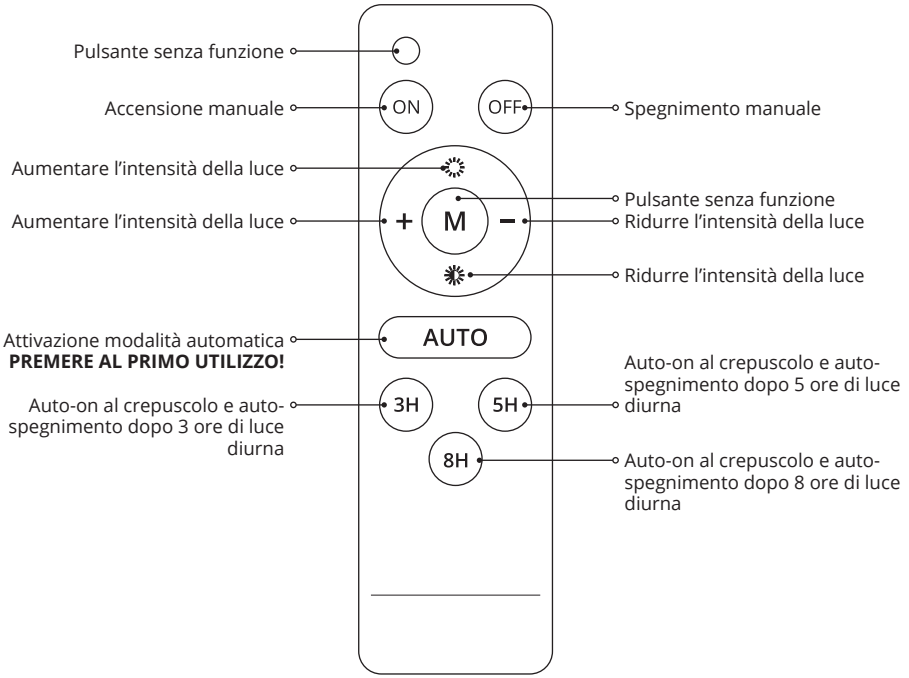

6. INSTALLAZIONE DEL PRODOTTO

AVVERTIMENTO! *Poiché la procedura di collegamento e installazione della nostra gamma di proiettori a LED è comune a molte delle nostre referenze, l'immagine/ le immagini del/ i prodotto/ i e/ o degli accessori rappresentati per l'installazione possono differire dal prodotto indicato.*

ATTREZZI E MATERIALE NECESSARIO (NON INCLUSI)

- Trapano e punta (adatti al materiale del luogo di installazione)
- Cacciavite con punta a stella
- Viti e tasselli (consigliati 6-8mm)

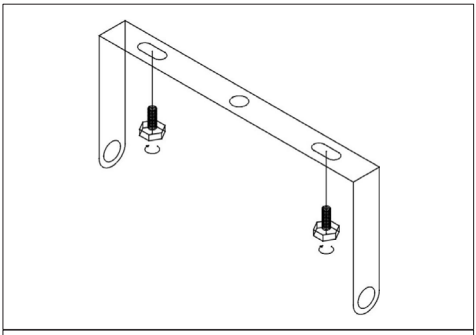

1. Contrassegnare e praticare i fori nella parete, nel soffitto o nel pavimento per le viti di fissaggio dell'apparecchio e del pannello solare

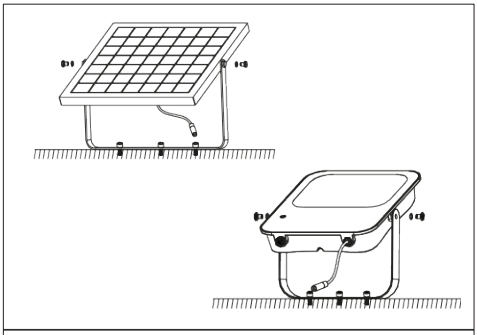

2. Inserire le viti laterali, che consentono di fissare l'apparecchio e il pannello solare all'inclinazione desiderata.

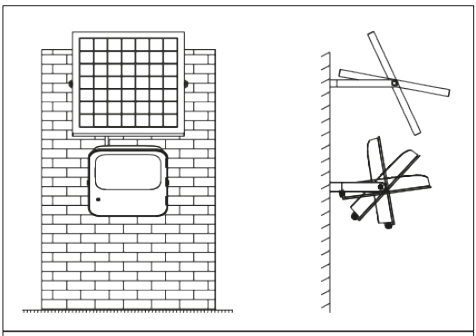

3. Scegliere la posizione più adatta per il faretto LED e il pannello solare (orientamento Sud) e fissarlo con le viti laterali.

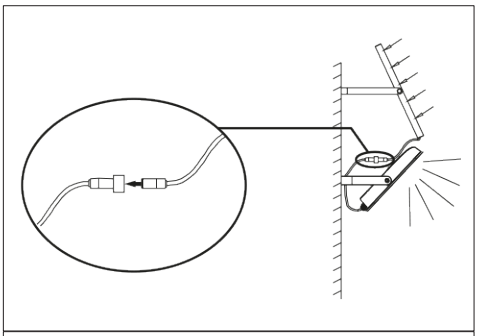

4. Collegare il pannello solare al faretto LED ed effettuare una ricarica completa prima del primo utilizzo.

PORTUGUÊS

MANUAL DE INSTALAÇÃO E USO
PROJETOR LED SOLAR GAMA COSMO

FSLH100WCO

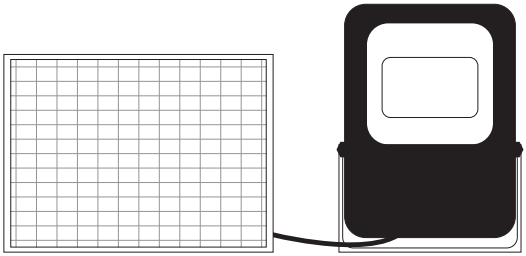

⚠ Para uma correta instalação e segurança na utilização do produto, leia atentamente este manual antes de proceder a sua colocação em funcionamento. Guarde este documento para referência futura.

1. CONTEÚDO, MONTAGEM E CONECTIVIDADE

Dentro da embalagem você encontrará:

– Refletor LED solar COSMO-100
– Painel solar monocristalino com cabo integrado e conector à prova d'água
– Braço de suporte de metal para o painel solar
- Controle remoto
– Acessórios para instalação

Em primeiro lugar, o braço de suporte deve ser instalado no painel solar, o que permitirá que ele seja apoiado ou ancorado no local mais ideal. **É fundamental analisar bem o local onde será instalado para que o painel receba os raios solares o maior tempo possível**.

Para instalar o braço de suporte, devem ser utilizados os 2 parafusos incluídos na embalagem. Uma vez decidida a melhor posição do painel solar, eles devem ser totalmente apertados para evitar que o braço suporte mover.

2. CARACTERÍSTICAS DO PRODUTO

– O tempo de carregamento da bateria interna através do painel solar é de 5 a 8 horas, existem vários fatores que podem afetar o tempo de carregamento indicado.
– Tempo de descarga (aproximado): Até 10 horas, podendo variar consideravelmente em função da intensidade de luz utilizada, das horas de escuridão ou de outros fatores.
– Função timer de 3 horas, 5 horas e 8 horas.
- Intensidade da luz ajustável por controle remoto.
– **É altamente recomendável usar o produto no modo "AUTO"** (selecionável no controle remoto).

3. CARREGAR A BATERIA INTERNA DO PRODUTO

O refletor de LED abriga em seu interior uma bateria recarregável, que deve ser carregada pela energia solar captada pelo painel solar.

Antes de usar o produto, uma carga completa deve ser realizada. Para isso, basta conectar o painel solar ao projetor LED através da fiação integrada, certificando-se de aparafusar corretamente o conector à prova d'água para evitar danos em caso de chuva ou condições climáticas adversas.

Durante o processo de carregamento, a lâmpada LED piscará em vermelho, indicando que a lâmpada está carregando, e parará de piscar quando a bateria estiver carregada em 100% da capacidade.

4. ARRANQUE E CONTROLO DA LUMINÁRIA

O foco LED funciona, por defeito, em modo automático, o que lhe permite **ligar automaticamente em qualquer situação de escuridão e desligar quando detetar novamente a luz natural**.

Para fazer isso, basta **pressionar o botão AUTO no controle remoto** e o foco de LED funcionará automaticamente, desde que uma operação diferente não seja indicada pelo controle remoto.

Através deste comando é possível controlar totalmente o refletor de LED, o que permite ligá-lo e desligá-lo a qualquer momento, programar o desligamento (função timer de 3 faixas) e regular a intensidade.

5. OPERAÇÃO DO CONTROLE REMOTO

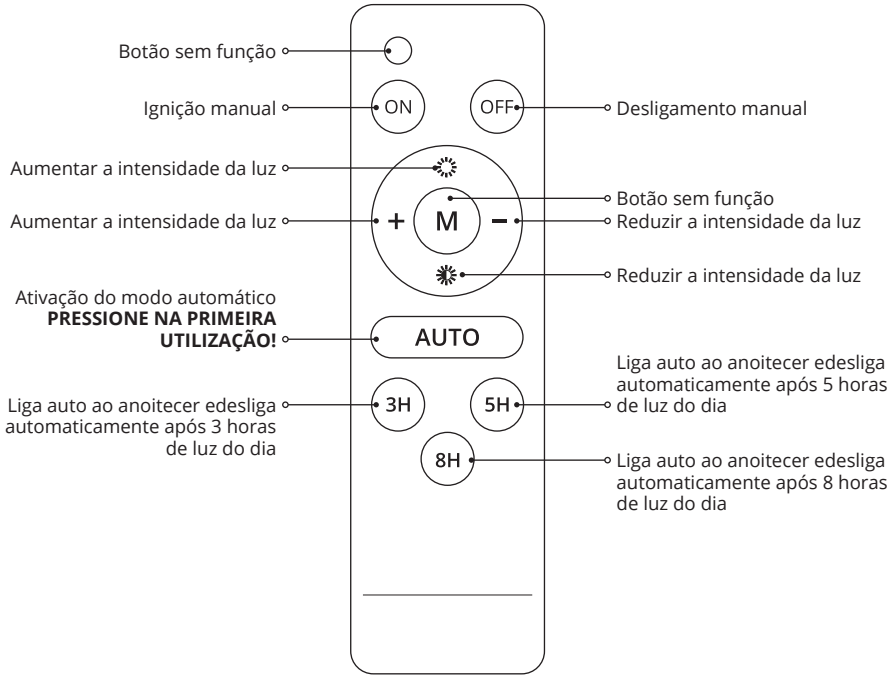

6. INSTALAÇÃO DO PRODUTO

AVISO! *Uma vez que o procedimento de ligação e instalação da nossa gama de projetores LED é comum a várias das nossas referências, a(s) imagem(ões) do(s) produto(s) e/ ou acessórios representado(s) para instalação podem diferir do produto indicado.*

FERRAMENTAS E MATERIAL NECESSÁRIO (NÃO INCLUSO)

- Broca e broca (adequada ao material do local de instalação)
- Chave de fenda com ponta estrela
- Parafusos e buchas (recomendado 6-8mm)

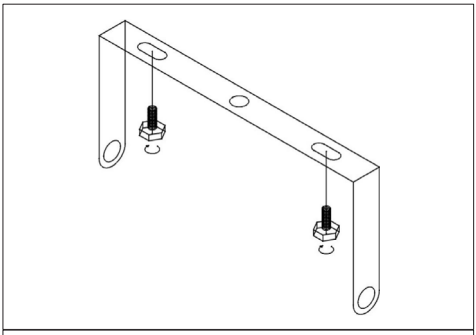

1. Marque e faça furos na parede, teto ou piso para os parafusos de fixação da luminária e do painel solar.

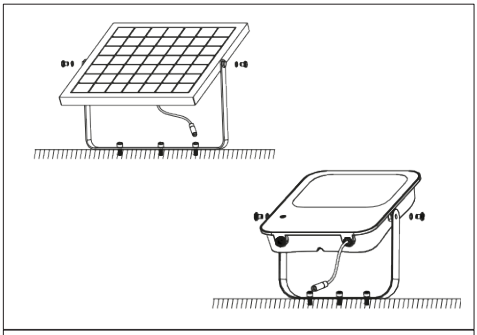

2. Insira os parafusos laterais, que permitem fixar a luminária e o painel solar na inclinação desejada.

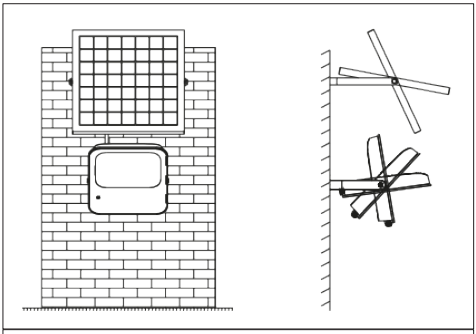

3. Escolha a posição mais adequada para o refletor LED e o painel solar (orientação Sul) e fixe-o com os parafusos laterais.

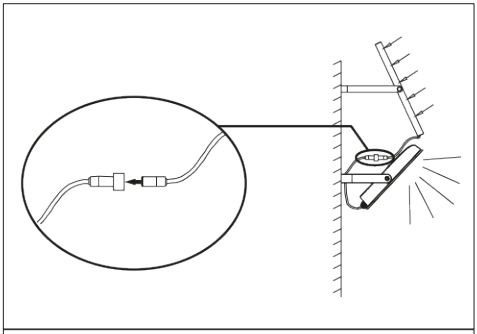

4. Conecte o painel solar ao refletor LED e faça uma carga completa antes do primeiro uso.

FRANÇAIS

MANUEL D'INSTALLATION
PROJECTEUR SOLAIRE LED COSMO-100

FSLH100WCO

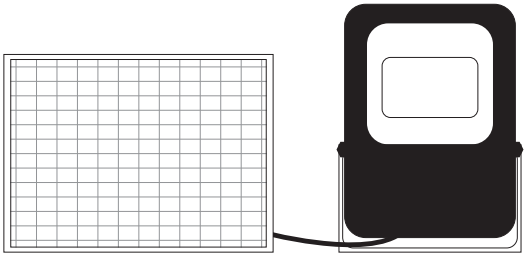

⚠ Pour une installation correcte et une utilisation sûre du produit, veuillez lire attentivement ce manuel avant de l'utiliser. Conservez ce document pour toute référence ultérieure.

1. CONTENU, ASSEMBLAGE ET CONNECTIVITÉ

A l'intérieur de l'emballage, vous trouverez:

– Spot solaire LED COSMO-100
– Panneau solaire monocristallin avec câble intégré et connecteur étanche
– Bras de support métallique pour le panneau solaire
– Télécommande
– Accessoires d'installation

Tout d'abord, le bras de support doit être installé sur le panneau solaire, ce qui permettra de le soutenir ou de l'ancrer à l'endroit le plus optimal. **Il est essentiel de bien analyser l'endroit où il sera installé afin que le panneau reçoive les rayons du soleil le plus longtemps possible**.

Pour installer le bras de support, utilisez les 2 vis incluses dans l'emballage. Une fois que vous avez décidé de la meilleure position pour le panneau solaire, serrez-les complètement pour éviter que le bras de support ne bouge.

2. CARACTÉRISTIQUES DU PRODUIT

– Le temps de charge de la batterie interne par le panneau solaire est de 5 à 8 heures, plusieurs facteurs pouvant affecter le temps de charge indiqué.
– Durée de décharge (approximative) : Jusqu'à 10 heures, peut varier considérablement en fonction de l'intensité lumineuse utilisée, des heures d'obscurité ou d'autres facteurs.
– Fonction minuterie de 3 heures, 5 heures et 8 heures.
– Lumière réglable par télécommande.
– **Il est fortement recommandé d'utiliser le produit en mode "AUTO"** (sélectionnable à partir de contrôle).

3. CHARGER LA BATTERIE INTERNE DU PRODUIT

Le spot LED contient une batterie rechargeable qui doit être chargée par l'énergie solaire captée par le panneau solaire.

Avant d'utiliser le produit, une charge complète doit être effectuée. Pour ce faire, il suffit de connecter le panneau solaire au spot LED à l'aide du câblage intégré, en veillant à visser correctement le connecteur étanche afin d'éviter tout dommage en cas de pluie ou de conditions météorologiques défavorables.

Pendant le processus de chargement, la lampe LED clignote en rouge, indiquant que la lampe est en cours de chargement, et s'arrête de clignoter lorsque la batterie est chargée à 100 %.

4. MISE EN SERVICE ET CONTRÔLE DU LUMINAIRE

Le spot LED fonctionne, par défaut, en mode automatique, ce qui lui permet de **s'allumer automatiquement dans toute situation d'obscurité et de s'éteindre lorsqu'il détecte à nouveau la lumière naturelle**.

Pour ce faire, il suffit **d'appuyer sur le bouton AUTO de la télécommand**e et le projecteur LED fonctionnera automatiquement tant qu'il ne recevra pas d'instructions différentes de la part de la télécommande.

Le projecteur LED peut être entièrement contrôlé via l'unité de commande, qui permet de l'allumer et de l'éteindre à tout moment, de programmer son extinction (fonction de minuterie à 3 niveaux) et de le faire varier d'intensité.

5. FONCTIONNEMENT DE LA TÉLÉCOMMANDE

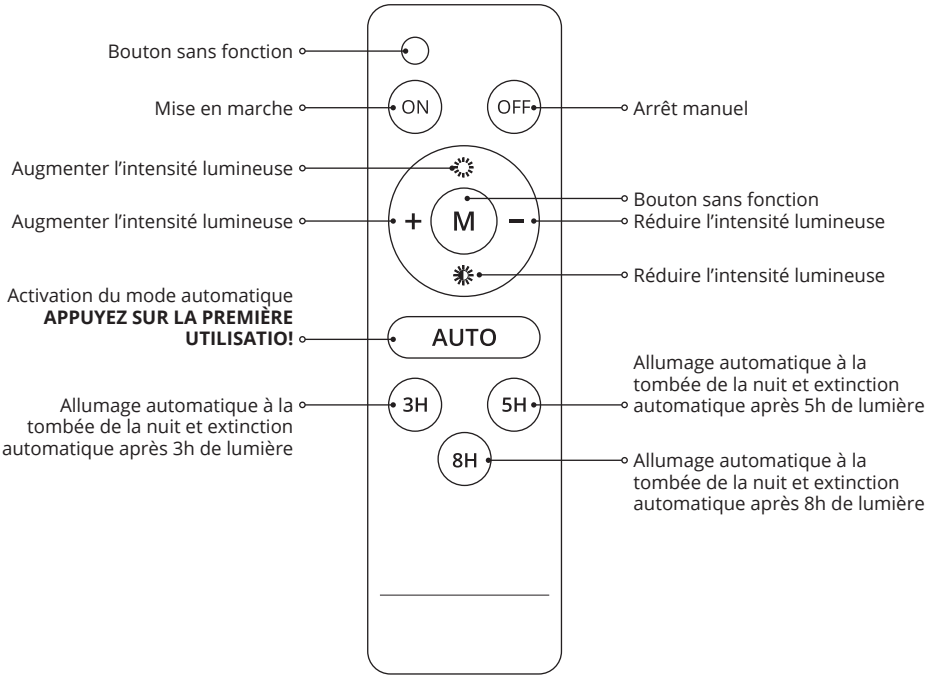

6. INSTALLATION DU PRODUIT

ATTENTION! *La connectique et la procédure d'installation de notre gamme de projecteurs à LED étant commune à plusieurs de nos références, la ou les images du ou des produits et/ou accessoires présentés pour l'installation peuvent différer du produit indiqué.*

OUTILS ET MATÉRIEL NÉCESSAIRES (NON INCLUS)

- Foret et mèche (adaptés au matériau du site d'installation)
- Tournevis cruciforme
- Vis et chevilles (6-8 mm recommandés)

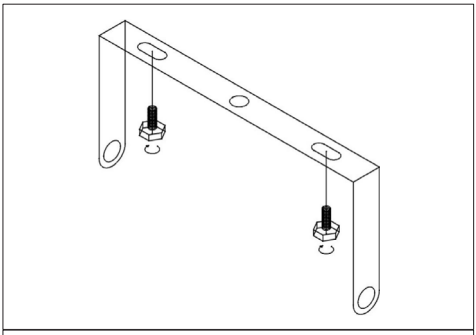

1. Marquer et percer des trous dans le mur, le plafond ou le sol pour les supports de montage des luminaires et des panneaux.

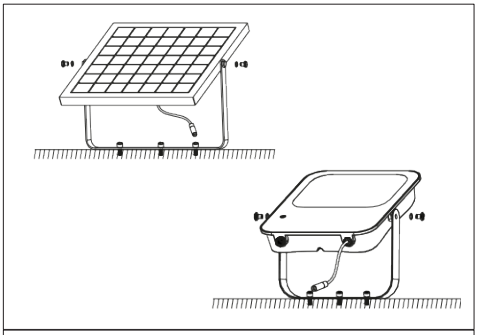

2. Insérer les vis latérales, qui permettent de fixer l'appareil. et le panneau solaire à l'inclinaison souhaitée.

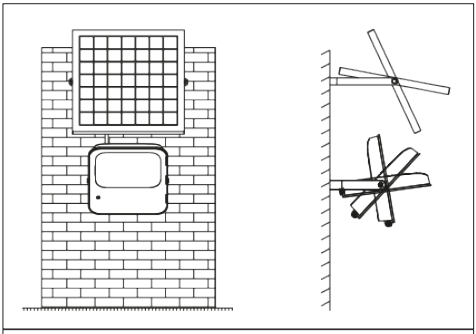

3. Choix de la position la plus appropriée pour le spot LED et le panneau (orienté vers le sud) et le fixer à l'aide des vis latérales.

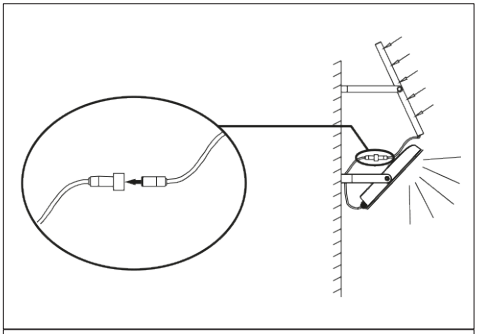

4. Connectez le panneau solaire au projecteur LED et effectuez une charge complète avant la première utilisation.

GARANTÍA

- La garantía de este producto es de **3 años desde fecha de factura**.
- Los defectos causados por una incorrecta manipulación no están cubiertas por la garantía.
- Cualquier manipulación o modificación de la luminaria invalida la garantía.
- La selección del material por parte de los clientes exime a LED HISPANIA® de una posible aplicación incorrecta.
- LED HISPANIA® solo se responsabiliza de la calidad de sus productos, siempre que se sigan las recomendaciones indicadas, y declinará toda responsabilidad por la aplicación inadecuada de las luminarias o lámparas empleadas, el incorrecto suministro eléctrico o no seguir las instrucciones de instalación y mantenimiento.

WARRANTY

- The guarantee of this product is **3 years from the date of purchase**.
- Defects caused by incorrect handling are not covered by the guarantee.
- Any manipulation or modification of the luminaire invalidates the guarantee. This luminaire has systems that allow the identification of manipulation outside LED HISPANIA®.
- The selection of the material by the clients exempts LED HISPANIA® from a possible incorrect application.
- LED HISPANIA® is only responsible for the quality of its products, provided that the indicated recommendations are followed, and will decline all responsibility for the inappropriate application of the luminaires or lamps used, the incorrect electrical supply or not following the installation and maintenance instructions.

GARANTIE

- Die Garantie für dieses Produkt beträgt **3Jahre ab Kaufdatum**.
- Mängel, die durch unsachgemäße Handhabung entstehen, fallen nicht unter die Garantie.
- Jegliche Manipulation oder Veränderung der Leuchte führt zum Erlöschen der Garantie. Diese Leuchte verfügt über Systeme, die eine Erkennung von Manipulationen außerhalb von LED HISPANIA® ermöglichen.
- Die Materialauswahl durch den Auftraggeber schließt LED HISPANIA® von einer möglichen Fehlanwendung aus.
- LED HISPANIA® ist nur für die Qualität seiner Produkte verantwortlich, sofern die angegebenen Empfehlungen befolgt werden, und lehnt jede Verantwortung für die unsachgemäße Verwendung der verwendeten Leuchten oder Lampen, die falsche Stromversorgung oder die Nichtbeachtung der Installations- und Wartungsanweisungen ab.

GARANZIA

- La garanzia di questo prodotto è di **3 anni dalla data di acquisto**.
- I difetti causati da una manipolazione errata non sono coperti dalla garanzia.
- Qualsiasi manipolazione o modifica dell'apparecchio invalida la garanzia. Questo apparecchio dispone di sistemi che consentono l'identificazione di manipolazioni all'esterno di LED HISPANIA®.
- La selezione del materiale da parte dei clienti esonera LED HISPANIA® da un'eventuale errata applicazione.
- LED HISPANIA® è responsabile solo della qualità dei suoi prodotti, a condizione che vengano seguite le raccomandazioni indicate, e declina ogni responsabilità per l'applicazione inappropriata degli apparecchi di illuminazione o delle lampade utilizzate, l'alimentazione elettrica errata o il mancato rispetto delle istruzioni di installazione e manutenzione.

GARANTIA

- A garantia deste produto é de **3 anos a partir da data de compra**.
- Defeitos causados por manuseio incorreto não são cobertos pela garantia.
- Qualquer manipulação ou modificação da luminária invalida a garantia. Esta luminária possui sistemas que permitem a identificação de manipulação fora do LED HISPANIA®.
- A seleção do material pelos clientes isenta LED HISPANIA® de uma possível aplicação incorreta.
- A LED HISPANIA® é apenas responsável pela qualidade dos seus produtos, desde que sejam seguidas as recomendações indicadas, declinando qualquer responsabilidade pela aplicação inadequada das luminárias ou lâmpadas utilizadas, pela alimentação elétrica incorreta ou pelo incumprimento das instruções de instalação e manutenção.

GARANTIE

- La garantie de ce produit est de **3 ans à compter de la date d'achat**.
- Les défauts causés par une mauvaise manipulation ne sont pas couverts par la garantie.
- Toute manipulation ou modification du luminaire annule la garantie. Ce luminaire est équipé de systèmes permettant d'identifier les manipulations effectuées par une personne autre que LED HISPANIA®.
- Le choix du matériau par le client exonère LED HISPANIA® d'une éventuelle mauvaise application.
- LED HISPANIA® n'est responsable que de la qualité de ses produits, à condition que les recommandations indiquées soient suivies, et décline toute responsabilité en cas de mauvaise application des luminaires ou lampes utilisés, d'alimentation électrique incorrecte ou de non-respect des instructions d'installation et d'entretien.



ES Esta marca indica que este producto no debe ser eliminado en la basura del hogar en la Unión Europea. Debe reciclar este producto adecuadamente para evitar posibles daños al medio ambiente o riesgos para la salud humana a través de la eliminación no controlada y para promover la reutilización de recursos materiales. Debe devolver su producto usado en un punto adecuado de recogida o contactar el vendedor donde compró este producto. El vendedor debe aceptar productos usados y devolverlos en una planta de reciclaje adecuada al medio ambiente.

EN This marking indicates that this product should not be disposed of with other household waste within the EU. Recycle this product properly to prevent possible damage to the environment or a risk to human health via uncontrolled waste disposal and in order to promote the sustainable reuse of material resources. Please return your used product to an appropriate collection point or contact the retailer where you purchased this product. Your retailer will accept used products and return them to an environmentally-sound recycling facility.

DE Diese Kennzeichnung zeigt an, dass dieses Produkt innerhalb der EU nicht mit anderem Hausabfall entsorgt werden sollte. Recyceln Sie dieses Produkt ordnungsgemäß, um mögliche Umweltschäden oder Gesundheitsrisiken durch unkontrollierte Abfallentsorgung zu verhindern und gleichzeitig die umweltverträgliche Wiederverwendung von Materialressourcen zu fördern. Bitte geben Sie Ihr gebrauchtes Produkt an eine geeignete Sammelstelle oder kontaktieren Sie den Händler, wo Sie das Produkt erworben haben. Ihr Händler wird das gebrauchte Produkt annehmen und an eine umweltgerechte Recycling-Einrichtung weiterleit- en.

IT Questo simbolo indica che il presente prodotto non deve essere smaltito tra i rifiuti domestici nelle nazioni dell' Unione Europea. Per prevenire possibili danni all' ambiente o alla salute da apparecchi e dispositivi smaltiti in modo non corretto, iciclare il dispositivo in modo responsabile per promuovere il riutilizzo sostenibile delle risorse materiali. Per smaltire il dispositivo, utilizzare i sistemi di raccolta e smaltimento o contattare il rivenditore autorizzato presso il quale il prodotto è stato acquistato. Il rivenditore autorizzato accetterà i prodotti usati e provvederà al loro riciclaggio adeguato in maniera ecocompatibile.

FR Ce marquage indique que ce produit ne doit pas être jeté avec les ordures ménagères au sein de l'UE. Recyclez ce produit de façon correcte pour éviter toute atteinte à l'environnement ou à la santé humaine en l'apportant à un centre de recyclage afin de revaloriser ses matières premières. Veuillez rapporter votre produit usagé à un centre de collecte approprié ou contactez le distributeur qui vous a vendu ce produit. Votre revendeur reprendra vos produits hors d'usage et les retourner a à un centre de recyclage écologique.

ES El módulo LED de esta luminaria puede ser reemplazado en caso de avería técnica, si bien este procedimiento deberá ser realizado, exclusivamente, por parte del personal técnico de LED HISPANIA® o personal cualificado y debidamente autorizado para ello. La manipulación por parte de personal no autorizado supondrá la exinción de garantía del producto.

EN The LED module of this luminaire can be replaced in case of technical failure; however, this procedure must be carried out exclusively by LED HISPANIA® technical staff or qualified and duly authorized personnel. Handling by unauthorized personnel will void the product warranty.

DE Das LED-Modul dieser Leuchte kann im Falle eines technischen Defekts ausgetauscht werden, jedoch darf dieses Verfahren ausschließlich von LED HISPANIA®-Fachpersonal oder qualifiziertem und ordnungsgemäß autorisiertem Personal durchgeführt werden. Eine Manipulation durch nicht autorisiertes Personal führt zum Erlöschen der Produktgarantie.

IT Il modulo LED di questa lampada può essere sostituito in caso di guasto tecnico; tuttavia, questa operazione deve essere eseguita esclusivamente dal personale tecnico LED HISPANIA® o da personale qualificato e debitamente autorizzato. La manipolazione da parte di personale non autorizzato comporterà l'annullamento della garanzia del prodotto.

PT O módulo LED desta luminária pode ser substituído em caso de falha técnica; no entanto, este procedimento deve ser realizado exclusivamente pelo pessoal técnico da LED HISPANIA® ou por pessoal qualificado e devidamente autorizado. A manipulação por pessoal não autorizado resultará na anulação da garantia do produto.

FR Le module LED de cette lampe peut être remplacé en cas de panne technique ; toutefois, cette opération doit être effectuée exclusivement par le personnel technique de LED HISPANIA® ou par un personnel qualifié et dûment autorisé. Toute manipulation par un personnel non autorisé entraînera l'annulation de la garantie du produit.

Nota sobre la protección ambiental | Information on disposal and environmental protection Hinweis zur Entsorgung und Umweltschutz | Nota sulla protezione dell'ambient Nota sobre proteção ambiental| Remarque sur la protection de l'environnement

ES El consumidor tiene la obligación legal de desechar correctamente los aparatos electrónicos, así como bombillas y pilas, al final de su vida útil. Se pueden llevar gratuitamente a los puntos de recogida públicos establecidos a tal efecto o a través del comercio. Los datos personales deben ser eliminados previamente bajo su propia responsabilidad. Las pilas y bombillas que no estén instaladas de forma permanente en los aparatos eléctricos y que puedan retirarse sin peligro, deberán ser retiradas y eliminadas por separado antes de su desecho. Los detalles sobre el desecho legal están regulados por la respectiva legislación nacional. El símbolo del cubo de basura tachado significa que los aparatos eléctricos y las pilas no deben tirarse junto con la basura doméstica después de su vida útil. Los signos debajo del símbolo indican, si procede, los ingredientes contenidos: Pb para el plomo, Hg para el mercurio, Cd para el cadmio. Los aparatos eléctricos y las pilas pueden contener recursos valiosos y sustancias perjudiciales para la salud humana y el medioambiente. Al reutilizar o recoger y reciclar por separado los aparatos eléctricos y las baterías, usted contribuye de forma importante a proteger la salud humana y el medioambiente.

EN The consumer is required by law to properly dispose of electronic devices, as well as bulbs and batteries, at the end of their life. These items can be returned free of charge to the public collection points set up for this purposes or via retailers. The user is responsible for erasing any personal data prior to returning the item. Batteries and illuminants that are not permanently integrated into electronic devices and can be safely removed must be removed and disposed of separately prior to disposal of the item. Details on legally compliant disposal are governed by applicable local law. The symbol of a dustbin with a line through it means that electronic devices and batteries must not be disposed of in household waste at the end of their life. The characters below the symbol indicate any substances contained in the item, Pb for lead, Hg for mercury, Cd for cadmium. Electronic devices and batteries may contain valuable resources that are hazardous to human health and the environment. By recycling or collecting and reusing electronic devices / batteries separately, you are making an important contribution to protecting human health and the environment.

DE Der Verbraucher ist zur ordnungsgemäßen Entsorgung von elektronischen Geräten sowie Lampen und Batterien am Ende ihrer Lebensdauer gesetzlich verpflichtet. Diese können an den dafür eingerichteten öffentlichen Sammelstellen oder über den Handel unentgeltlich zurückgegeben werden. Personenbezogene Daten müssen in Eigenverantwortung vorher gelöscht werden. Batterien und Leuchtmittel, die nicht fest in Elektrogeräte eingebaut sind und gefahrlos entnehmbar sind, müssen vor der Entsorgung entnommen und separat entsorgt werden. Details zur rechtskonformen Entsorgung regelt das jeweilige Landesrecht. Das Symbol der durchgestrichenen Mülltonne bedeutet, dass Elektrogeräte und Batterien nach ihrer Lebensdauer nicht im Hausmüll entsorgt werden dürfen. Die Zeichen unterhalb des Symbols weisen ggf. auf enthaltene Inhaltsstoffe hin, Pb für Blei, Hg für Quecksilber, Cd für Cadmium. Elektrogeräte und Batterien können wertvolle Ressourcen und für die menschliche Gesundheit und die Umwelt schädliche Stoffe enthalten. Durch Wiederverwendung oder der getrennten Sammlung und Verwertung von Elektrogeräten/Batterien leisten Sie einen wichtigen Beitrag zum Schutz der menschlichen Gesundheit und Umwelt.

IT L'utente è obbligato per legge ad assicurare uno smaltimento conforme di dispositivi elettronici, lampade e batterie giunti alla fine del loro ciclo di vita consegnandoli gratuitamente presso gli appositi centri di raccolta pubblici o ai rivenditori. I dati personali devono essere precedentemente cancellati sotto la propria responsabilità. Batterie e lampade non integrate fisse nelle apparecchiature elettriche, e la cui rimozione non comporta pericoli, devono essere tolte e smaltite separatamente. I dettagli sullo smaltimento conforme ai sensi della legge sono regolati dalle normative vigenti in materia nel proprio Paese. Il simbolo del cassonetto barrato indica che le apparecchiature elettriche e le batterie giunte alle fine del loro ciclo di vita devono essere smaltite separatamente dai normali rifiuti domestici. I segni riportati sotto il simbolo indicano i metalli contenuti nel prodotto, ad esempio Pb per il piombo, Hg per il mercurio, Cd per il cadmio. Le apparecchiature elettriche e le batterie possono contenere risorse preziose e nocive per la salute delle persone e per l'ambiente. L'adeguata raccolta differenziata per l'avvio successivo delle apparecchiature elettriche /batterie dimesse al riciclaggio, al trattamento o allo smaltimento eco-compatibile assicura un contributo importante a favore della tutela dell'ambiente e della salute.

PT Os consumidores estão legalmente obrigados a eliminar devida e corretamente os dispositivos e equipamentos elétricos e eletrónicos, bem como as pilhas, as baterias e as lâmpadas, no fim das respetivas vidas úteis. Estes podem ser depositados em locais públicos específicos para este efeito ou ser entregues gratuitamente no ponto de venda. Além disso, cabe aos utilizadores a responsabilidade pelo apagamentos prévio dos dados pessoais. Baterias, pilhas e lâmpadas que não estejam instaladas de forma fixa em dispositivos e equipamentos elétricos e eletrónicos, e que possam ser removidas sem perigo dos dispositivos e equipamentos, têm de ser removidas antes da eliminação e de ser eliminadas separadamente. Para informações mais detalhadas sobre a eliminação correta, os utilizadores devem consultar a legislação nacional ou regional local. O símbolo do caixote de lixo com uma cruz por cima significa que, no fim das respetivas vidas úteis, os dispositivos e equipamentos elétricos e eletrónicos, bem como as pilhas, as baterias e as lâmpadas, não podem ser deitados para o lixo doméstico. As figuras por baixo do símbolo chamam a atenção para a eventual presença de substâncias e/ou materiais, como, por exemplo, Pb para a presença de chumbo, Hg para a presença de mercúrio, Cd para a presença de cádmio. Os dispositivos e equipamentos elétricos e eletrónicos, bem como as pilhas, as baterias e as lâmpadas, podem conter recursos valiosos e substâncias nocivas para a saúde pública e para o ambiente. Ao possibilitar a reciclagem ou a recolha separada e a reutilização de dispositivos e equipamentos elétricos e eletrónicos, bem como de pilhas, baterias e lâmpadas, está a dar um contributo importante para a proteção da saúde pública e do ambiente.

FR Le consommateur est légalement tenu de respecter les normes de mise au rebut des appareils électriques, des lampes et batteries au terme de leur durée de vie. Ces objets peuvent être remis ou recyclés gratuitement dans les points de collecte publics ou les commerces. Les données personnelles doivent être supprimées au préalable conformément aux responsabilités individuelles. Les batteries et ampoules qui n'ont pas été fixement intégrées à des appareils électriques et qui peuvent être retirées sans danger doivent être retirées avant le recyclage et éliminés de manière séparée. Les détails relatifs à l'élimination conforme aux normes sont précisés dans la législation du pays concerné. Le symbole de la benne barrée signifie que les appareils électriques et batteries ne doivent pas être éliminés avec les déchets ménagers au terme de leur durée de vie. Le cas échéant, les marques en-dessous du symbole font référence à certaines substances, Pb fait référence au plomb, Hg au mercure, Cd au cadmium. Les appareils électriques et les batteries peuvent contenir des ressources précieuses et dangereuses pour la santé humaine et l'environnement. En recyclant ou en faisant de la récupération ou de la collecte séparée d'appareils électriques / de batteries, vous apportez une contribution notable à la protection de la santé humaine et de l'environnement.

LED HISPANIA LIGHTING, S. L.
NIF/VAT: ESB85845675
C/ Alfarería, 4-6 (Pol. Ind. Los Rosales)
28933 Móstoles, Madrid, España
Hecho en China

info@ledhispania.com|www.ledhispania.com