LT INDUSTRIAL

E_Inox SUSPENSIÓN.230.15

HELSIS-MATIC®

El exterminador de captura e_inox SUSPENSIÓN es un poderoso eliminador de insectos voladores. Diseñado especialmente para su uso profesional en industria y hostelería. Construido íntegramente en acero inoxidable AISI-304. Su inconfundible "luz negra" consigue atraer a los insectos hasta el equipo, quedando atrapados sin posibilidad de escape en su potente banda adhesiva.

ATENCIÓN: ESTE EQUIPO SÓLO DEBE SER INSTALADO O MANIPULADO POR PERSONAL PROFESIONAL CUALIFICADO. ASEGÚRESE DE DESCONECTAR EL EQUIPO DE LA LINEA ELÉCTRICA (AC 230V~50Hz) ANTES DE CUALQUIER MANIPULACIÓN DEL MISMO. ASEGURESE DE QUE NO EXISTE TENSIÓN EN LA LINEA ANTES DE MANIPULAR LAS CONEXIONES.

Esta unidad está fabricada bajo rigurosos controles de calidad para garantizar el perfecto funcionamiento del equipo, siendo testado unitariamente antes de su comercialización. Ante cualquier anomalía, no dude ponerse en contacto con su distribuidor.

- **INSTALACIÓN**: Este equipo está diseñado para su instalación en sobremesa, suspensión o mural.

1.- Retirar el protector de las bandas adhesivas y deslizarlas dentro de las bandejas como muestra la ilustración, siempre con el adhesivo mirando hacia las lámparas de luz.

2.- Conectar el exterminador a un enchufe de la red eléctrica (AC 230V~50Hz) mediante su clavija de conexión.

¡¡¡ Antes de cualquier operación de limpieza o mantenimiento, asegúrese de que la unidad no está conectada a la red eléctrica !!!

Piezas metálicas. Para evitar daños se recomienda el uso de guantes de protección para su instalación y mantenimiento.

- **Limpieza. Para la limpieza habitual del exterior del sistema se debe utilizar un paño seco. No aplicar bajo ningún concepto cualquier tipo de agente líquido o vaporoso.**

- **Recambios y mantenimiento.** Para la sustitución de cualquier componente o servicio de mantenimiento, deberán seguirse las instrucciones dadas por el fabricante, y utilizar siempre recambios originales. La no observación de estas normas puede producir daños irreparables en el equipo, o pérdida de eficacia del mismo, no pudiendo ser atribuidas al fabricante en ningún caso.

- **Reposición de tubos.** Gire con cuidado el tubo a sustituir hasta la posición en que le permita extraerlo del portatubos. Coloque el nuevo tubo en su lugar y gírelo a la inversa.
  Esta operación deberá realizarse al menos una vez al año para garantizar la eficacia de la luz, aún cuando no exista aparente causa de daño o deterioro en el mismo.
  Tipo de tubo ultravioleta: 15W Blacklight T8.

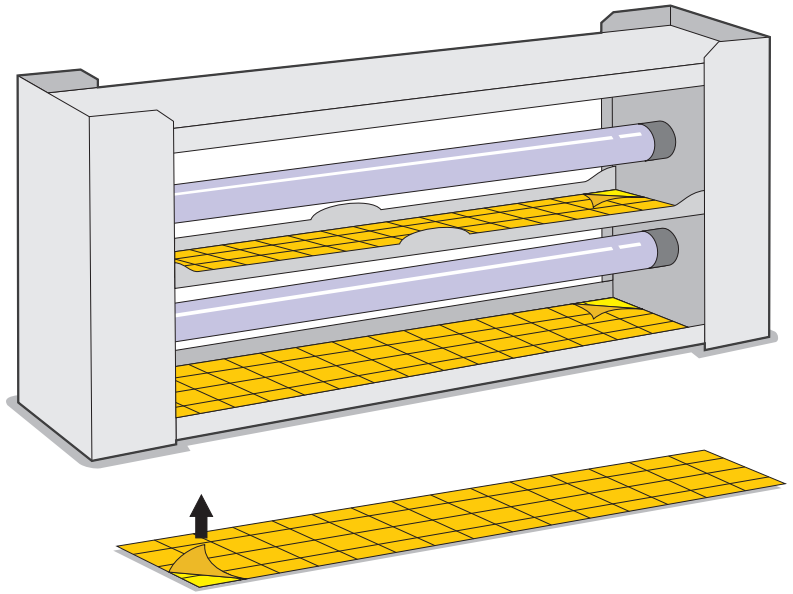

- **Reposición de banda adhesiva.** Deberá observarse la banda adhesiva para poder determinar el grado de saturación de los insectos sobre la misma y proceder, en caso de estar llena de insectos, a la reposición de la misma. No obstante se recomienda el cambio

- **Garantía**. Esta unidad dispone de una garantía contra cualquier defecto de fabricación de dos años a partir de la fecha de venta, . Quedan excluídos de esta garantía los tubos de luz y los daños causados por vandalismo o por la incorrecta manipulación del equipo al no seguir las normas facilitadas por el fabricante. Dentro de este plazo, el fabricante procederá a la reparación del sistema sin coste alguno para el cliente (excluido el transporte).

El fabricante se reserva el derecho de modificar cuantos detalles técnicos considere precisos. Fabricado en España por B81038861.